記号	年 月 日	訂 正 内 容	訂正者
△1			
△2			

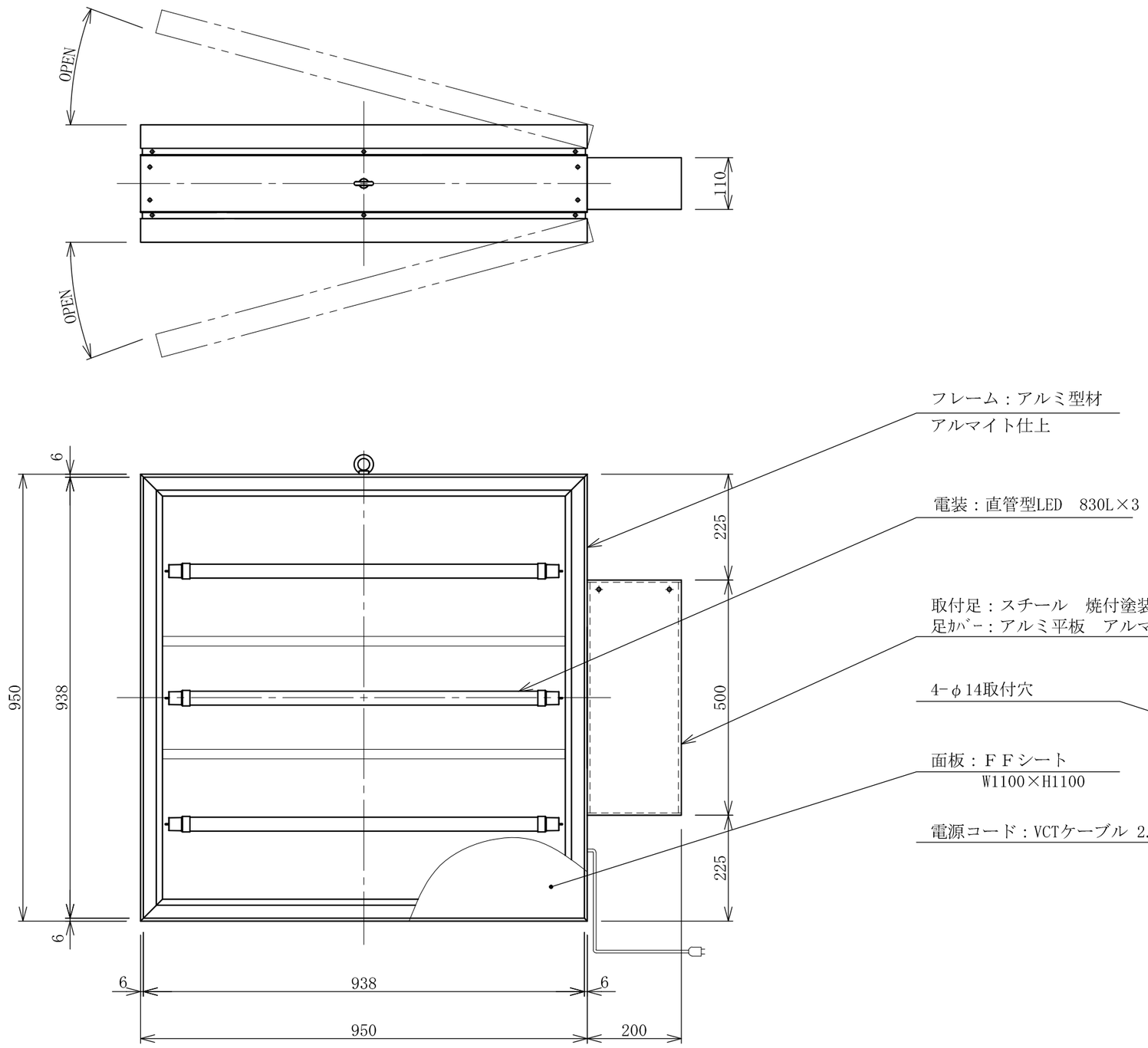

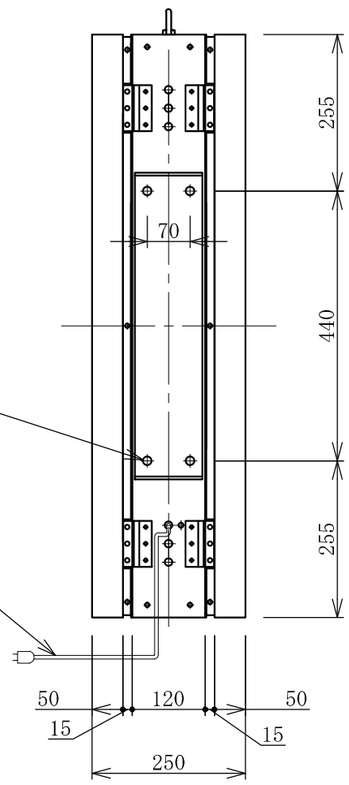

TITLE	FT909-LED	SCALE	DATE	承認	検図	製図	図番	
三和規格　小型FF突出しサイン	＜No.FTS0909-LLT＞ ＜No.FTS0909-LLT-KD＞	1:10(A3)	2020.11.1				FTS0909-LLT-0	三和サインワークス株式会社